Innenwanddämmung

für monolithisches Mauerwerk

STEICO*internal*

- Holzfaserdämmplatte für die Innendämmung in den Stärken 40 mm, 60 mm und 80 mm
- Handliches Format 1200 mm x 380 mm mit Nut-Feder bzw. stumpfer Kantenausbildung
- Die Montage erfolgt mittels Kontaktschicht (aus empfohlenen Kalk- oder Lehmputzen) und mechanischer Sicherung mittels Tellerbefestigern.

Anwendung

- Untersuchung der Eignung der Außenwand aus bautechnischer (z.B. Schlagregenschutz) und bauphysikalischer Sicht vor Beginn der Innendämmarbeiten (Bestandsaufnahme)
- Beachtung der im Innenbereich vorherrschenden Klimabedingungen: die Anwendung in Bereichen mit dauerhaft hoher Luftfeuchtigkeit (z.B. Schwimmbäder) ist nicht zulässig
- Ein großflächiges Verlegen von Fliesen sowie das Anbringen von Tapeten auf STEICO*internal* ist nicht zulässig
- Beachtung von Wärmebrücken, insbesondere bei einbindenden Bauteilen
- Eine Hinterströmung mit Luft zwischen der Innendämmung und der Außenwand muss grundsätzlich ausgeschlossen sein.

Anwendungsgebiete für STEICO*internal*:

		STEICO*internal* 40 mm	STEICO*internal* 60 mm	STEICO*internal* 80 mm
Mauerwerk	Ziegel	✓	✓	✓
	Lehm	✓	✓	✓
	KS-Stein	✓	✓	✓
	Bims	✓	✓	✓
	Klinker	✓	✓	/
	Naturstein	✓	✓	/
Betonwand		/	/	/
Fachwerkwand		✓	✓	✓

- Gebäudestandorte ≤ 600 müNN: Anwendung von STEICO*internal* 40 - 80 mm ist möglich
- Gebäudestandorte > 600 müNN: die bauphysikalische Machbarkeit ist separat zu überprüfen
- Unabhängig von der Höhenlage: Standorte mit einem über das Jahr betrachtet feuchtem Außenklima sind bauphysikalisch gesondert zu betrachten.

Vorbereitung des Untergrundes

- Prüfung des Untergrundes vor Montagebeginn auf Tragfähigkeit und Ebenheit
- Entfernen von Tapeten, Klebefilmen, reinen Gipsputzen sowie jeglichen Verkleidungen
- Grundierungen wie auch sperrende Farben mittels Anschleifen aufrauen oder entfernen
- Die innere Oberfläche soll fest, trocken, fett- und staubfrei sein
- Egalisation des Untergrundes: ist mit empfohlenen Kalk- oder Lehmputzen möglich und bei Unebenheiten notwendig. Diese Schicht muss vor Plattenmontage trocknen (Trocknungszeit: ca. 1 Tag pro mm Putzstärke)
- Auftragen der Kontaktschicht auf die dunkle Seite der Platte mittels Zahntraufel (Zahnung ca. 10mm). Die Kontaktfläche zwischen Mauerwerk und STEICO*internal* muss mind. 80% betragen. Die Feder der Platte weist nach oben. Durch leichtes Anklopfen wird die Vernetzung mit dem Untergrund verstärkt.

Mechanische Befestigung

- Erste Fixierung der Dämmplatten: durch Setzen der Tellerbefestiger in der Plattenmitte während des Anbringens der STEICO*internal* Platten
- Mechanische Befestigung der Dämmplatten: durch Setzen der Tellerbefestiger in den Stoßbereichen (Befestigungsschema). Die Befestigungsschrauben bzw. Kunststoffbolzen sind erst nach Trocknung der Klebeschicht (Trocknungszeit 1 Tag) einzubringen.

Ein Vorbohren der Holzfaserdämmplatten mit einem 10 mm - Holzbohrer ist empfehlenswert.

Befestigungsschema:

6,5 Stck./m² bzw. 3 Stck./Platte

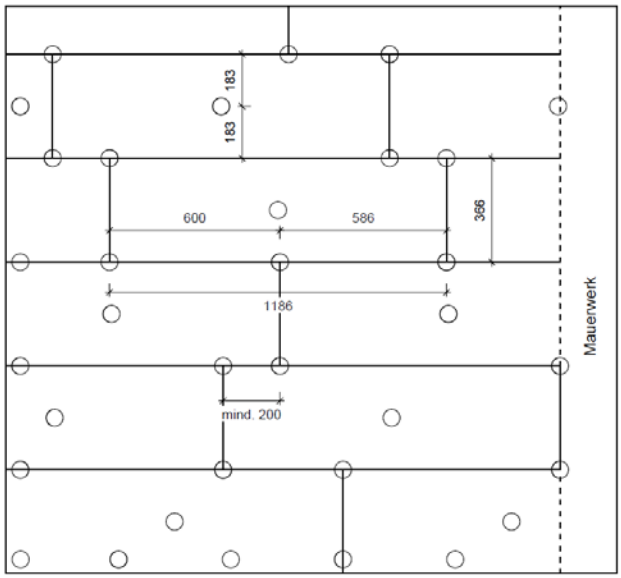

Befestiger für Mauerwerk:

Tellerbefestiger	
STEICO*internal* 40mm	Tellerbefestiger ejotherm NTK U 110
STEICO*internal* 60mm	- STEICO Tellerbefestiger M 115 - Tellerbefestiger ejotherm NTK U 130
STEICO*internal* 80mm	- STEICO Tellerbefestiger M 135 - Tellerbefestiger ejotherm NTK U 150

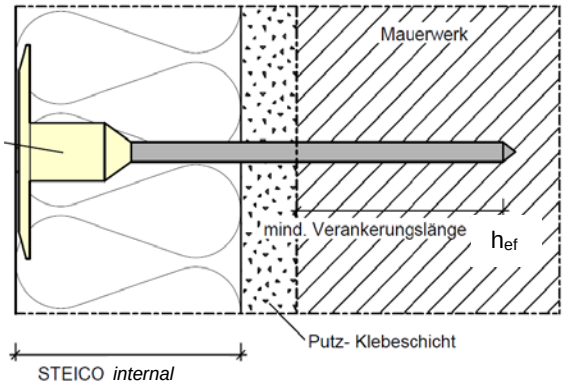

Bitte beachten Sie die weiteren Verarbeitungsempfehlungen der jeweiligen Putzpartner die auf unserer Internetseite hinterlegt sind. www.steico.com

Putzpartner:

WEM WANDHEIZUNG

CLAYTEC® Baustoffe aus Lehm.

ROTKALK |WOHL|FÜHL|WERK|STOFF|